sgbbbo-000292-1-FNH-G-050-114-202-O

Zahrnuto v					

SWF Krantechnik reserves the right to alter or amend the above information without notice.
This document and the information contained herein, is the exclusive property SWF Krantechnik and represents a non-public, confidential and proprietary trade secret that may not be reproduced, disclosed to third parties, altered or otherwise employed in any manner whatsoever without the express written consent of SWF Krantechnik GmbH. Copyright © SWF Krantechnik. All rights reserved.

Rev	Vysvětlení	Datum	Revidoval(a)	Num	M-f

RUČNĚ POHÁNĚNÁ KOČKA (D)

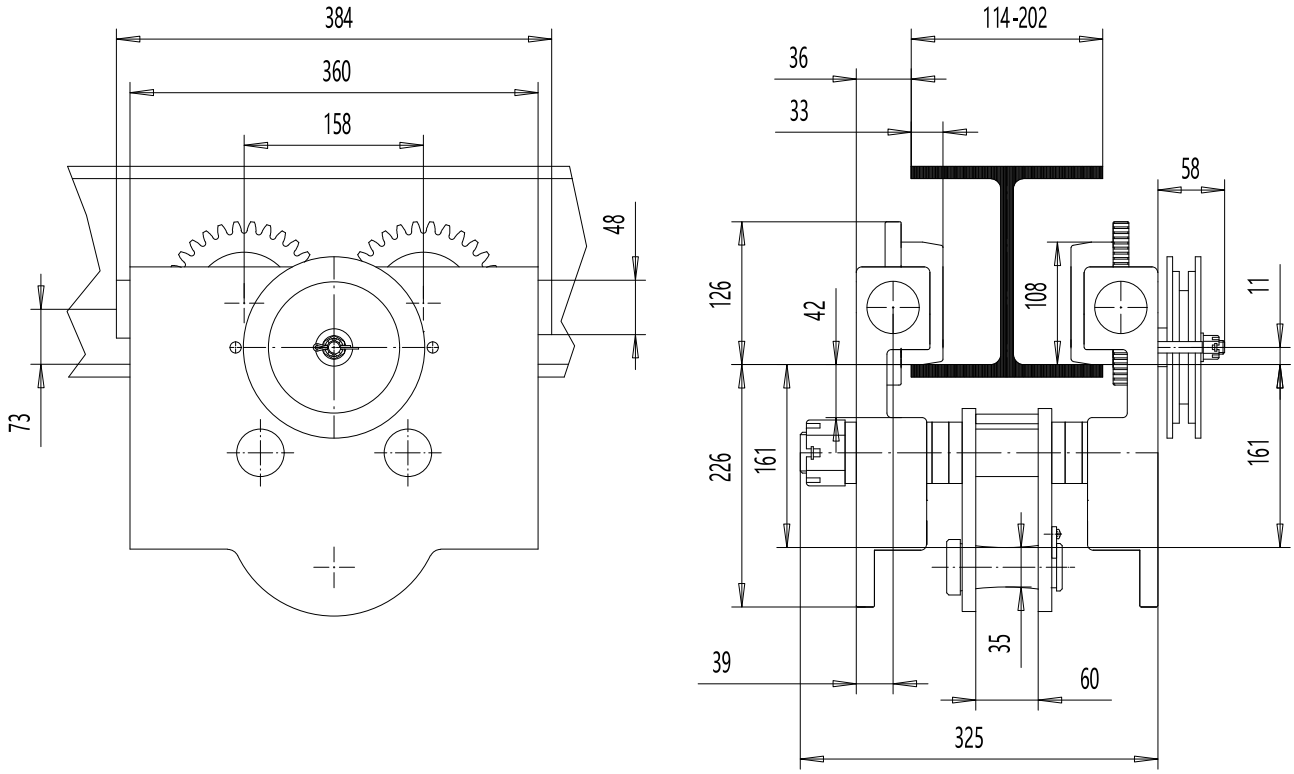

A4

TECHNICKÁ DATA

NOSNOST	: 5000 kg	HMOTNOST KOČKY	: 64 kg
		DÉLKA POHONNÉHO ŘETĚZU	: 3 m

Poz	Ks	Popis	Specifikace

sgbbbo/Slovakia Konstrukce	Změna	Schvál.	Ref. výkres	DAS / M@ngo Vx proj
2021.08.24 Datum	-			Není v měřítku.
Stř.	-			M-film

Identická kopie

SWF KRANTECHNIK

sgbbbo-000292-1-FNH-G-050-114-202-O

Vydání